门窗表

类型	门窗编号	洞口尺寸(BxH)(mm)	窗台或门槛高(C)(mm)	樘高(D)(mm)	各层数量 一层	二层	三层	四-六层	屋面层	总计	选用图集或说明	材质 玻璃	材质 框料	备注
门	M0821	800X2100	0	次梁			19	63		82	04J601-1		木质	
	LM1022	1000X2200	0	次梁		1				1	形式见门窗立面分格图	中空玻璃	断热铝合金型材	
	LM1122	1100X2200	0	次梁	3	14	21	63		99	形式见门窗立面分格图	中空玻璃	断热铝合金型材	
	LM1522	1500X2200	0	次梁	2	6				8	形式见门窗立面分格图	中空玻璃	断热铝合金型材	
	LM1822	1800X2200	0	次梁	1					1	形式见门窗立面分格图	中空玻璃	断热铝合金型材	
	LM1137	1100X3700	0	次梁		2				2	形式见门窗立面分格图	中空玻璃	断热铝合金型材	
	MLC4037	4050X3700	0	次梁		1				1	形式见门窗立面分格图	中空玻璃	断热铝合金型材	
	MLC3437	3450X3700	0	次梁		1				1	形式见门窗立面分格图	中空玻璃	断热铝合金型材	
	MLC5037	5050X3700	0	主梁	1					1	形式见门窗立面分格图	中空玻璃	断热铝合金型材	
	TLM2422	2400X2200	0	主梁			21	63		84	形式见门窗立面分格图	中空玻璃	断热铝合金型材	兼消防救援口
窗	LC0921	900X2100	0	主梁		1				1	形式见门窗立面分格图	中空玻璃	断热铝合金型材	
	LC1521	1500X2100	2200	主梁		4	2	6		12	形式见门窗立面分格图	中空玻璃	断热铝合金型材	铝合金平开窗
	LC1821	1800X2100	1000	主梁	8	17	5	15		45	形式见门窗立面分格图			
	LC3635	3600X3500	200	主梁		1				1	形式见门窗立面分格图			
	LC3135	3100X3500	200	主梁		1				1	形式见门窗立面分格图			
	LC3431	3450X3100	600	主梁		5				5	形式见门窗立面分格图			
	LC3331	3300X3100	600	主梁		1				1	形式见门窗立面分格图			
	LC3135	3100X3500	200	主梁		1				1	形式见门窗立面分格图			
	LC3435	3400X3500	200	主梁	5	2				7	形式见门窗立面分格图			
	LC4235	4250X3500	200	主梁		1				1	形式见门窗立面分格图			
	LC4235a	4200X3500	200	主梁		1				1	形式见门窗立面分格图			
	LC4435	4400X3500	200	主梁		1				1	形式见门窗立面分格图			
	LC5031	5000X3100	600	主梁		1				1	形式见门窗立面分格图			
	LC6435	6450X3500	200	主梁		1				1	形式见门窗立面分格图			
防火门	FM1122甲	1100X2200	0	次梁		4	3			7	12J609		木质	甲级防火门(A1.5甲级)
	FM1522甲	1500X2200	0	次梁		4				4	12J609		木质	甲级防火门(A1.5甲级)
	FM1522乙	1500X2200	0	次梁		1	2	2	6	2	13	12J609		木质	乙级防火门(A1.0乙级)
	FM0821丙	800X2100	0	次梁		3	3	3	9		18	12J609		木质	丙级防火门(A1.0丙级)
	FM0821a丙	800X2100	0	次梁				9	27		36	12J609		木质	丙级防火门(A1.0丙级)

符号名称	
LC	铝合金窗
M	木门、门洞
LMC	铝合金门连窗
FM	木质防火门
HFM	防火门
GM	钢制防盗门
JLM	防火卷帘门
BYC	铝合金百叶窗

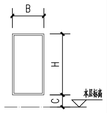

门窗示例

注：1、施工时应现场核对门窗洞口尺寸、数量。
2、(1)外门窗采用，断热铝合金隔桥射中空玻璃窗(6白玻双银-50膜层+12A+6白玻),中空玻璃外窗综合传热系数为K=2.2W/(m²K)，中空玻璃可见光投射比TV=0.53。
(2)外门窗气密、水密、抗风压性能分级不宜低于《建筑外门窗气密、水密、抗风压性能分级及检测方法》GB/T7106-2008规定的6级。
3、建筑物中下列部位应使用安全玻璃:(a)七层及七层以上建筑物的外开窗(b)面积大于1.5m 的窗玻璃 (c)玻璃底边离最终装修面小于500mm的铝合金落地窗及距离可踏面高度900mm以下的塑料窗玻璃。(d)倾斜安装的玻璃窗、玻璃天窗、玻璃雨篷、玻璃幕墙、及室内隔断。(e)楼梯、阳台、平台、走廊及内天井的玻璃栏板。(f)易受撞击、冲击而造成人体伤害的其他部位。(g)门玻璃和固定门玻璃。(h)6mm玻璃面积大于0.9平方米。
4、型材系列得业主确定厂家后,进行二次设计,其大小应根据国家的技术标准，由设计单位、业主、厂家共同确定。
5、门窗详图集04SJ606,K=2.2W/(m²K)。
6、玻璃大小及性能须满足《建筑玻璃应用技术规程》(JGJ113-2015)要求。
7、所有开开玻璃门均需在1200高度处贴防撞警示胶带。
8、窗舍的门应有自动关闭功能和具有潮湿闭性的性能。

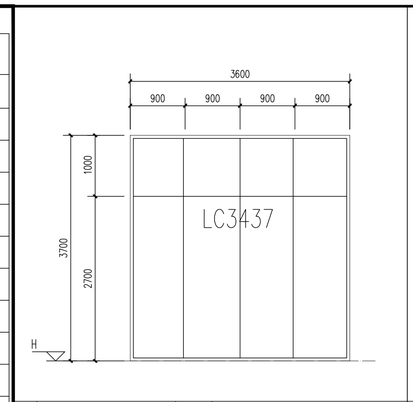

编号 MLC3437 洞口尺寸 3400X3700

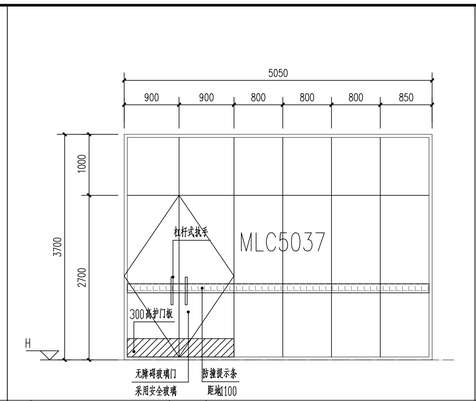

编号 MLC5037 洞口尺寸 5050X3700

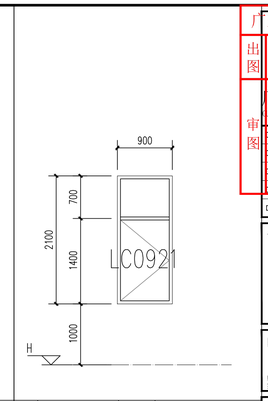

编号 LC0921 洞口尺寸 900X2100

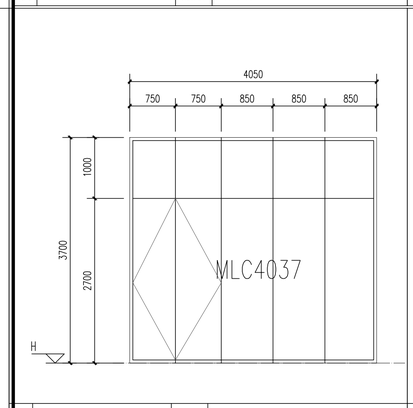

编号 MLC4037 洞口尺寸 4040X3700

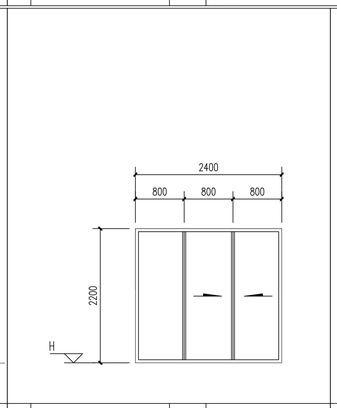

编号 TLM2422 洞口尺寸 2400X2200

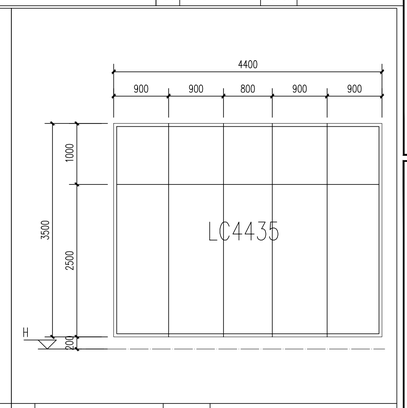

编号 LC4435 洞口尺寸 4400X3500

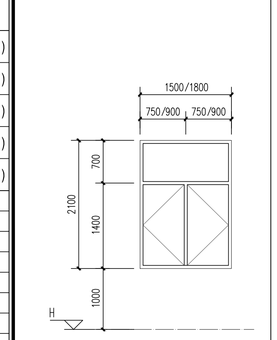

编号 LC1521/LC1821 洞口尺寸 1500X2100/1800X2100

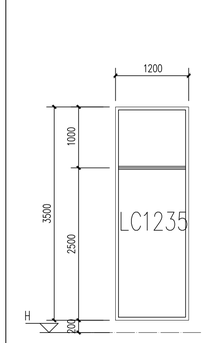

编号 LC1235 洞口尺寸 1200X3500

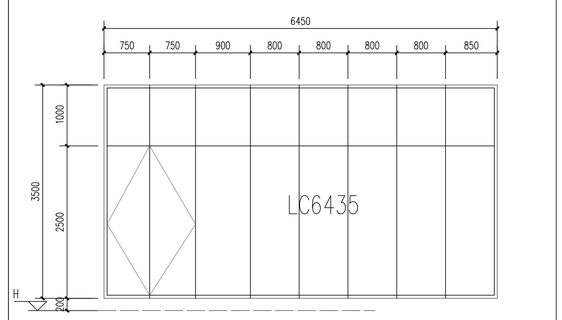

编号 LC4435 洞口尺寸 4400X3500

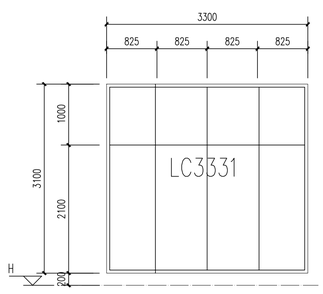

编号 LC3331 洞口尺寸 3300X3100

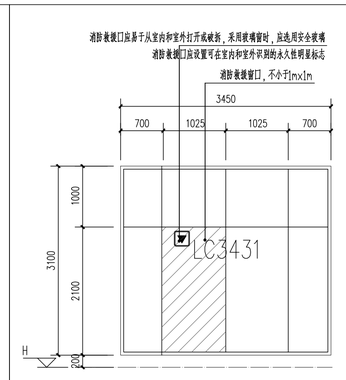

编号 LC3431 洞口尺寸 3450X3100

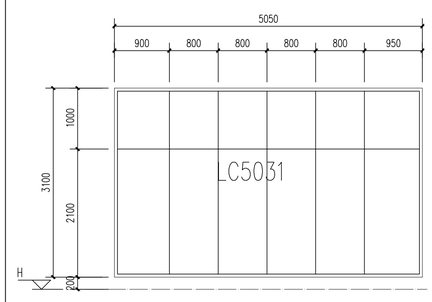

编号 LC5031 洞口尺寸 5050X3100

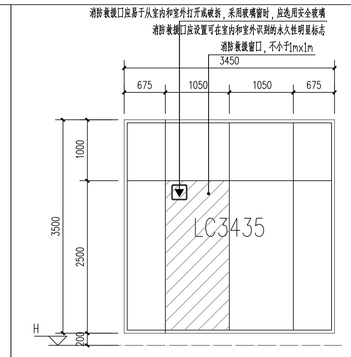

编号 LC3435 洞口尺寸 3450X3500

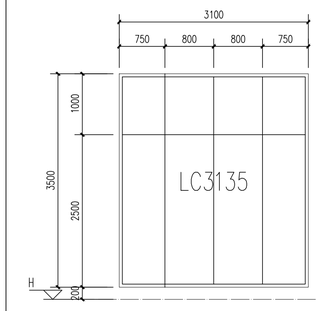

编号 LC3135 洞口尺寸 3100X3500

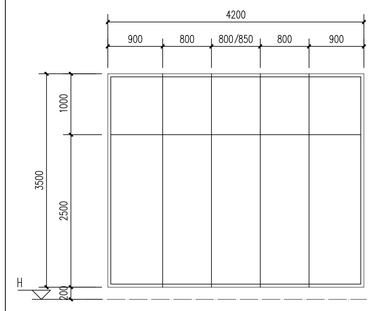

编号 LC4235/LC4235a 洞口尺寸 4200/4250X3500

A1

广东省施工图数字化审查专用

出图 设计单位：广州黄埔建筑设计院有限公司
2025年1月DESIGN日确认图纸
HUANGPOU

审图 广州黄埔建筑设计院有限公司
HUANGPOU ARCHITECTURAL DESIGN INSTITUTE CO.,LTD
根据《建筑工程设计资质分级标准》(建市[2007]71号)
核定本院具备：
□ 建筑工程设计甲级证书号：A244018920
□ 城乡规划编制乙级证书号：建设部证书乙字22440022
□ 工程勘察设计乙级证书号：B244056666
□ 市政行业设计乙级证书号：A244018920
□ 风景园林设计乙级证书号：A244018920
2025年01月02日完成审查

合作单位：

图纸用途：

阳光照图仅为本公司指标**，本图中尺寸和复杂地二次深化图纸比现场尺寸不相符或图纸图内容遗漏,此等未尽事宜请至本公司咨询。

Key Plan

中华人民共和国一级注册建筑师
姓 名： 韦 奔
注册号： 4405666-010
有效期： 至2026年3月
印章名称：Stamp for Certificate

广东省建设工程勘察设计出图专用章
单位名称：广州黄埔建筑设计院有限公司
业务范围：建筑行业(建筑工程)甲级
资质证书编号：A144035669
有效期至：2022年12月22日

韶关市曲江区政府投资建设项目代建中心
工程名称 Proj. Name
韶关市曲江区委党校基础设施建设项目
子项名称 Sub-Proj. Name

审定 Approved	李绍贵	李绍贵
审核 Examined	韦 奔	韦奔
项目负责 Proj. Architect	韦 奔	
专业负责 Special Field in Charge	阳秀明	阳秀明
校对 Design Checked	宋振民	宋振民
设计 Design	梁国珺	梁国珺
制图 Drawn		

图纸名称 Drawing title
门窗表及门窗大样详图

图别 DWG. STYLE	施工图	专业 Discipline	建筑
设计编号 Design NO.	L131201	比例 Scale	1:100
图号 DWG. NO.	建施-21	日期 Date	2025.07

图纸盖章后有效